GLORIA®

Geräte für Haus und Garten

SPRAY & PAINT Compact Art.-No. 355....

DE GB FR NL IT ES PT DK SE NO FI GR TR RU CZ HR

22 PAP

FR IT: Raccolta Carta

Wichtige Sicherheitshinweise • Important Safety Instructions • Consignes de sécurité importantes • Belangrijke veiligheidsvoorschriften • Importanti indicazioni sulla sicurezza • Importantes advertencias para la seguridad • Recomendações de segurança importantes • Vigtige sikkerhedsforskrifter • Viktiga säkerhetsanvisningar • Viktige sikkerhetsanvisninger • Tärkeitä turvallisuuohjeita • Σπουδαίες υποδείξεις ασφαλείας • Önemli Güvenlik Bilgileri • Важные правила техники безопасности • Důležité bezpečnostní pokyny • Važne sigurnosne upute

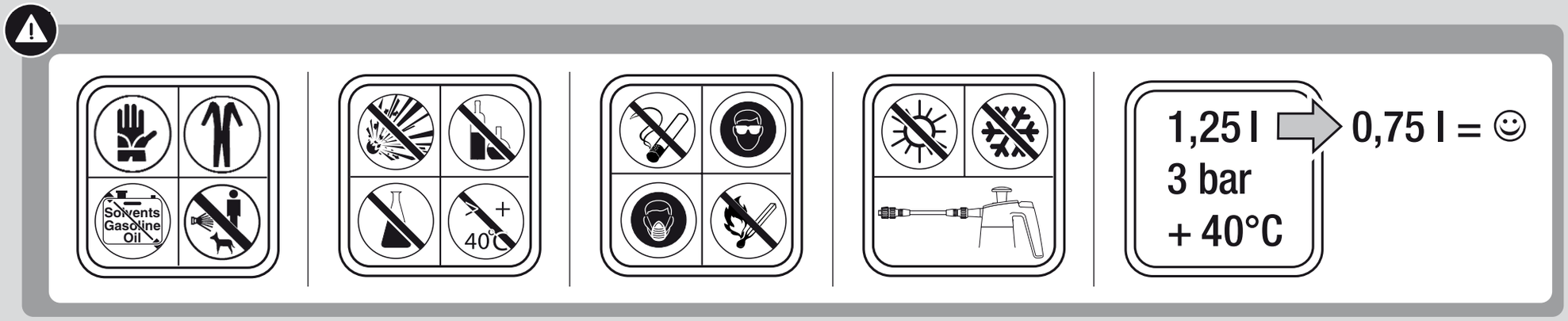

Inbetriebnahme • Operation • Emploi • Het in gebruik van de spuit • Messa in funzione • Puesta en marcha • Colocação em funcionamento • Ibrugtagning • Driftssättning • Igangkjøring • Käyttöönotto • Θέση σε λειτουργία για πρώτη φορά • İlk çalıştırma • Ввод в эксплуатацию • Uvedení do provozu • Puštanje u rad

1

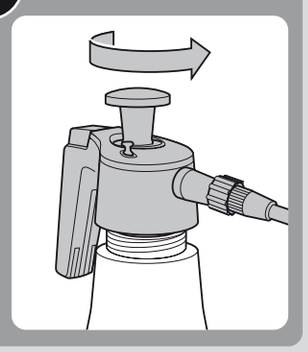

2

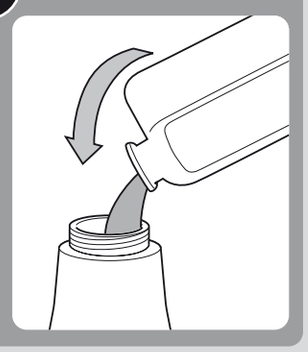

3

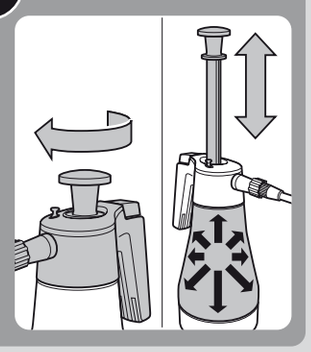

4

5

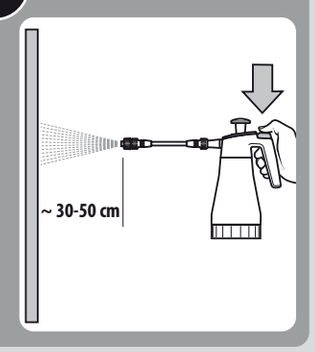

Entleerung und Wartung • Emptying and Service • Vidange et entretien • Het leegmaken en het reinigen • Svuotamento e manutenzione • Vaciado y mantenimiento Esvaziamento e manutenção • Tømning og vedligeholdelse • Tömning och underhåll • Tømming og vedlikehold • Tyhjennys ja huolto • Άδειασμα και συντήρησηd Boşlatma + Bakım • Опорожнение + техническое обслуживание • Vyprázdnění + Údržba • Pražnjenje i održavanje uređaja

1

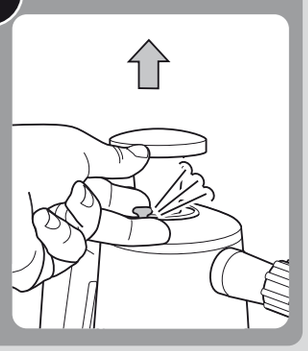

2

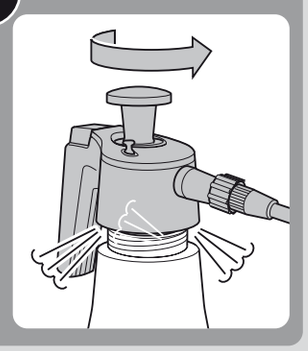

3

4

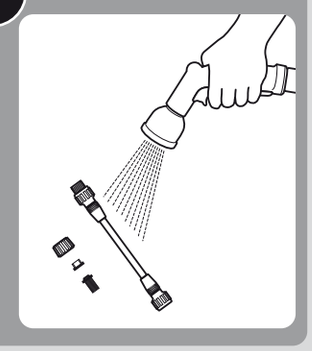

5

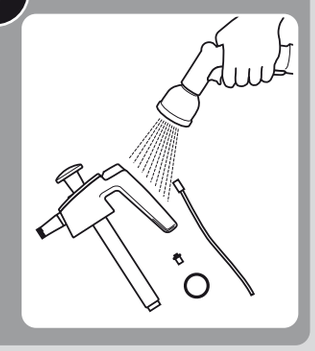

6

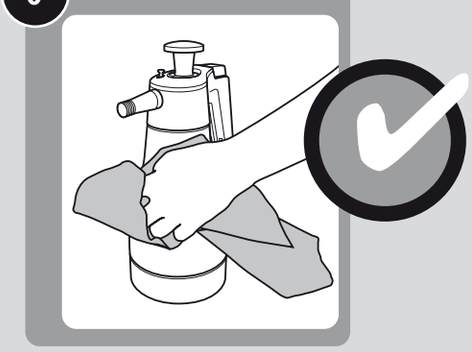

977 219-01 200225

(DE) Wichtige Sicherheitshinweise

Funktionen des Sicherheitsventils in regelmäßigen Abständen vor und nach dem Sprühvorgang prüfen. Reparaturen an GLORIA Geräten für Haus und Garten sind nur durch die GLORIA Servicestellen durchzuführen. Ersatzteile sollten Sie bei Ihrem GLORIA Fachhändler bestellen. **www.gloriagarten.de**

Aus Sicherheitsgründen dürfen explosive und scharfe, ätzende, brennbaren Flüssigkeiten und Desinfektionsmittel sowie Stoffe über 40°C Betriebstemp. nicht versprüht werden.

Wir empfehlen nach 3jähriger Benutzung die Drucksprühgeräte einer besonderen eingehenden Prüfung zu unterziehen.

Hinweis!
Wir empfehlen Holzboden-Öle für Böden sowie Sprühlasuren für Zäune zu benutzen. **Es dürfen nur umweltfreundliche Produkte eingesetzt werden, die auf Wasser basierend hergestellt sind.**

Achtung!
Wir weisen darauf hin, dass wir nach dem Produkthaftungsgesetz nicht für durch unser Gerät hervorgerufene Schäden einstehen, wenn diese durch unsachgemässe Reparatur verursacht oder bei einem Teileaustausch nicht Original-Teile verwendet werden und die Reparatur nicht vom Kundenservice oder dem autorisierten Fachmann ausgeführt worden sind. Gilt auch für Zubehörteile.

EU-Konformitätserklärung
GLORIA Haus- und Gartengeräte GmbH
Därmannsbusch 7, D-58456 Witten

Hiermit bestätigen wir, dass die Druck tragenden Bauteile des Drucksprühgerätes: Typ SPRAY & PAINT Compact, Art.-Nr. 355... mit der Richtlinie 2014/68/EU, Artikel 4, Absatz 3, übereinstimmen.

Witten, 19.02.2025

Unterzeichner*

⚠ **Achtung! Hinweise der Mittelhersteller beachten**

Technische Daten
max. Einfüllmenge: 1,25l => 0,75l ☺; Gesamt-Einfüllmenge: 1,5l; zul. Betriebsüberdruck: 3 bar; zul. Betriebstemp.: +40°C; Sicherheitsventil/Entlüftungsventil, Düse: Flachstrahl; Düsensprühwinkel: max. 65°
Technische Änderungen vorbehalten!

(GB) Important Safety Instructions

Functions of the safety valve at regular distances before and after the spraying operation. Repairs of GLORIA house and gardening equipment are only to be done by GLORIA after-sales-services. Spare parts should be ordered by GLORIA special trade. **www.gloriagarten.de**

For technical safety reasons do not spray any explosive media, acrid, corrosive liquids, disinfectants, impregnating agents or materials over 40°C operating temperature.

After five years use we recommend to have the compression sprayers examined very thoroughly as precaution - best done by the manufacturer.

Note!
We recommend the use of wooden floor- oil for floors as well as spray glazings for fences. **Only environment-friendly products that are manuactured on an aqua base should be used.**

Attention!
Regarding the law of product liability, we particularly point out that we are not liable for damages caused by our device as far as these damages have been caused by improper repair or by a part replacement when GLORIA original parts are not used, and when the repair has not been carried out by the after-sales-service or by an authorized expert. This concerns the accessories, too.

EU Declaration of conformity
GLORIA Haus- und Gartengeräte GmbH
Därmannsbusch 7, D-58456 Witten

We herewith confirm that those parts exposed to pressure Typ SPRAY & PAINT Compact, Art.-Nr. 355... with the directive on pressurized equipment 2014/68/EU, article 4, paragraph 3 and the recognized rules of technology.

Witten, 19.02.2025
The undersigned*

⚠ **Caution! Please observe the instructions of the product manuacturer**

Technical Data
Max. filling capacity: 1,25ltr. => 0,75ltr. ☺; Total tank contents: 1,5ltr.; Max. working pressure 3 bar; Max. working temperature 40°C; Safety valve/Venting valve, Nozzle: Flat jet; Spraying angle of nozzle: max. 65 degrees
Technical alterations reserved!

(FR) Consignes de sécurité importantes

Vérifiez les fonctions de la vanne de sécurité à intervalles réguliers, avant et après la séquence de pulvérisation. Les réparations ainsi que les commandes de pièces détachées des appareils pour la maison et le jardin GLORIA doivent être effectuées par le service après vente GLORIA. **www.gloriagarten.de**

Pour des questions de sécurité, il est interdit de pulvériser des produits explosifs, corrosifs et décapants, désinfectants ainsi que toutes substances à plus de 40°C.

Nous recommendons de vérifier les pulvérisateur après cinq ans d'usage sérieusement et pour ceci nous recommendons de le fabricant.

Remarque !
Nous recommandons d'utiliser des huiles pour le bois sur les sols, ainsi que des lasures pulvérisables pour dôtures. **Vous ne devez utiliser que des produits respectueux de l'environnement, fabriqués à base d'eau.**

L'attention !
Nous attirons particulièrement votre attention sur le fait que la garantie ne joue pas lorsque les appareils sont endommages par une mauvaise reparation effectuée avec des pièces de rechange ne provenant pas du service après vente GLORIA - cela concerne également les accessoires.

Déclaration de conformité UE
GLORIA Haus- und Gartengeräte GmbH
Därmannsbusch 7, D-58456 Witten

Par la présente nous confirmons que tous les composants sous pression: Typ SPRAY & PAINT Compact, Art.-Nr. 355... sont conformes à la directive sur les réservoirs sous pression l'article 4 paragraphe 3 de la directive 2014/68/UE et aux règles reconnues de la technique.

Witten, 19.02.2025

Le signataire*

⚠ **Attention ! Respectez les consignes du fabricant du produit**

Caractéristique techniques
Volume remplissage max. : 1,25 ltr. => 0,75ltr. ☺; Volume totale de réservoir : 1,5 ltr.; Pression de service admissible : 3 bar; Temp. de service admissible : + 40°C; Soupape de sécurité / Soupape de purge, Buse : Jet plat; Angle de pulvèrisation max. du gicleur : 65 dégrées
Modifications techniques réservées !

(NL) Belangrijke veiligheidsvoorschriften

Functies van het veiligheidsventiel op regelmatige tijdstippen vóór en na het sproeiprocédé nakijken. Reparaties aan GLORIA apparaten voor huis en tuin mogen alleen door GLORIA servicestations worden uitgevoerd. Reserve-onderdelen moet u bij uw speciale GLORIA handelaar bestellen. **www.gloriagarten.de**

Uit veiligheidsoverwegingen mogen explosieveen scherp bijtende vloeistoffen niet versproeid worden. De toegestane bedrijfstemperatuur is 40°C.

Laat eens per 4 of 5 jaar de spuit grondig nakijken, bij voorkeur door de importeur. Het is verboden een eventuele lek in de tank te repareren.

Aanwijzing!
Wij raden aan, voor vloeren voor houten vloeren bestemde olie en voor omheiningen sproeilazuur te gebruiken. **Er mogen enkel milieuvriendelijke producten, die op basis van water vervaardigd zijn, gebruikt worden.**

Let op!
Wij wijzen er nadrukkelijk op, dat wij volgens de produktaansprakelijkheidswet niet voor door ons apparaat veroorzaakte schade garant staan indien deze veroorzaakt is door ondeskundige reparatie of dat er bij het vervangen van onderdelen geen originele GLORIA onderdelen gebruikt zijn en de reparatie niet door de service-dienst of een erkend vakman is uitgevoerd. Dit geldt ook voor de accessoires.

EU-conformiteitsverklaring
GLORIA Haus- und Gartengeräte GmbH
Därmannsbusch 7, D-58456 Witten

Hiermee bevestigen wij dat de drukdragende onderdelen van drukspuiten: Typ SPRAY & PAINT Compact, Art.-Nr. 355... zowel met de richtlijn m.b.t. drukapparaten 2014/68/EU, artikel 4, lid 3 en de erkende regels van de techniek overeenstemmen.

Witten, 19.02.2025

De ondergetekende*

⚠ **Opgelet! Aanwijzingen vanwege de producenten van de middelen in acht nemen**

Technische gegevens
Maximale vulinhoud: 1,25ltr. => 0,75ltr. ☺; Total tankinhoud: 1,5ltr.; Toegestane bedrijfsdruk: 3 bar; Toegestane bedrijfstemperatuur: + 40°C; Veiligheidsventiel / Afblaasventiel, Sproeidop: Vlakstraler; Maximale spuithoek: 65°
Technische wijzigingen voorbehouden!

(IT) Importanti indicazioni sulla sicurezza

Controllare ad intervalli regolari le funzioni della valvola di sicurezza, prima e dopo la procedura di spruzzatura. Gli interventi di riparazione sugli apparecchi GLORIA destinati all'uso in casa e in giardino devono essere realizzati solo ed esclusivamente dai centri di assistenza GLORIA. I ricambi vanno ordinati presso i rivenditori specializzati GLORIA. **www.gloriagarten.de**

Per motivi di sicurezza tecnica è interdetto l'uso, con l'apparecchio, di sostanze esplosive, liquidi corrosivi e disinfettanti nonché di sostanze la cui temperatura di esercizio superi i 40°C.

Dopo 5 anni si consiglia di sottoporre il motonebulizzatore a pressione, come misura cautelare, ad un'accurata verifica da far realizzare dal Servizio assistenza del fabbricante.

Indicazione!
Raccomandiamo di utilizzare oli per pavimenti in legno per quanto riguarda i pavimenti e vernice trasparente spray per quanto riguarda le recinzioni. **Possono essere impiegati esclusivamente prodotti che non danneggiano l'ambente e che sono realizzati a base di acqua.**

Attenzione!
Facciamo presente che in base alla Legge sulla responsabilità civile del produttore non rispondiamo di danni provocati dal nostro apparecchio riconducibili a riparazioni improprie, al mancato uso di pezzi originali GLORIA, a riparazioni non realizzate dal Servizio assistenza o da un tecnico autorizzato. Ciò vale anche per gli accessori.

Dichiarazione di conformità UE
GLORIA Haus- und Gartengeräte GmbH
Därmannsbusch 7, D-58456 Witten

Con la presente si conferma che i componenti degli spruzzatori ad alto rendimento sollecitati con pressione: Typ SPRAY & PAINT Compact Art.-Nr. 355... corrispondono con la direttiva sulle apparecchiature sotto pressione 2014/68/UE, articolo 4, comma 3 e delle regolamentazioni tecniche approvate.

Witten, 19.02.2025

Il sottoscritto*

⚠ **Attenzione! Tenere conto delle indicazioni dei produttori dei materiali impiegati**

Data tecnici
Quantità di riempim. max.: 1,25l => 0,75l ☺; Quantità di riempim. totale: 1,5l; Pressione di esercizio ammessa: 3 bar; Temp. di esercizio ammessa: + 40°C; Valvola di sicurezza / Valvola di scarico dell'ariax, Ugello: Ugello a getto piatto; Angolo di spruzz. dell'ugello: max. 65°
Con riserva di tecniche!

(ES) Importantes advertencias para la seguridad

Comprobar las funciones de la válvula de seguridad en intervalos regulares antes y después del proceso de nebulización. Las reparaciones de los aparatos GLORIA para la casa y el jardín, deben ser realizadas solamente a través de los puntos de Servicio GLORIA. Los repuestos debería encargarlos usted a su suministrador GLORIA especializado. **www.gloriagarten.de**

Por motivos técnicos de seguridad no se deben pulverizar productos explosivos y líquidos fuertemente cáusticos y desinfectantes así como sustancias con una temperatura de trabajo superior a los 40°C.

Después de 5 años de utilización del aparato de pulverización a presión, recomendamos como medida de seguridad la realización de una revisión a fondo.

Advertencia!
Recomdendamos utilizar aceites de suelos de madera para el suelo y también colores transparentes para las cercas. **Hay que usar exclusivamente productos no contaminantes fabricados a base de agua.**

¡Atención!
Advertimos especialmente que, de acuerdo con la ley de responsabilidad del producto, no tenemos que responsabilizarnos de los daños producidos por nuestro aparato si estos se han originado por una reparación inapropiada no realizada por un Servicio o un profesional autorizado, o por haber cambiado piezas por otras que no sean repuestos originales GLORIA. Lo antedicho también es válido para las piezas de repuesto.

Declaración de conformidad UE
GLORIA Haus- und Gartengeräte GmbH
Därmannsbusch 7, D-58456 Witten

Por la presente confirmamos que los componentes que llevan presión los aparatos de los aparatos de pulverización de alto rendimiento: Typ SPRAY & PAINT Compact, Art.-Nr. 355... son conformes a la Directiva 2014/68/UE, artículo 4, párrafo 3 de Aparatos a Presión y a las reglas de la técnica reconocidas.

Witten, 19.02.2025

El abajo firmante*

⚠ **Atención! Observen las indicaciones de los fabricantes**

Datos técnicos
Llenado máx.: 1,25l => 0,75l ☺; Llenado total: 1,5l; Presión de funcionamiento autor.: 3 bar; Temperatura de funcionamiento autor.: + 40°C; Válvula de seguridad / Válvula de descarga de aire; Boquilla: pulverizadora plana; Angulo de pulverización de la boquilla: max. 65°
Reservados los derechos de realizar modificaciones técnicas!

(PT) Recomendações de segurança importantes

Verificar as funções da válvula de segurança em intervalos regulares antes e depois da pulverização. As reparações nos aparelhos GLÓRIA para casa e jardim devem ser exclusivamente executadas pelos serviços de assistência GLORIA. Encomende as peças sobresselentes ao seu evendedor especializado GLÓRIA. **www.gloriagarten.de**

Por razões técnicas que se prendem com a segurança, não é permitida a pulverização de meios explosivos e de líquidos e desinfectantes cáusticos e corrosivos, bem como de substâncias com temperaturas de trabalho acima dos 40°C.

Após 5 anos de utilização, recomendamos, por medida de precaução, que os aparelhos de pulverização sob pressão sejam submetidos a testes particularmente exaustivos, de preferência pelos serviços de manutenção do fabricante.

Nota!
Recomendamos a utilização de óleos para madeira para pavimentos e protectores em spray para cercas. **Só podem ser utilizados produtos ecológicos, produzidos à base de água.**

Atenção!
Chamamos expressamente a atenção do utilizador para o facto de, ao abrigo da legislação alemã de responsabilidade pelos produtos, não sermos responsáveis por danos provocados pelo nosso aparelho, desde que originados GLORIA por reparações não permitidas ou pela substituição de peças por peças não originais, e caso a reparação não tiver sido executada pelo nossos serviços de assistência a dientes ou por um técnico autorizado. O mesmo se aplica a acessórios.

Declaração de Conformidade UE
GLORIA Haus- und Gartengeräte GmbH
Därmannsbusch 7, D-58456 Witten

Pela presente confirmamos que as partes da peça que vão ser sujeitas à pressão estão conformes para utilização com um pulverizador de grande capacidade: Typ SPRAY & PAINT Compact, Art.-Nr. 355... estão em conformidade com a Directiva sobre Equipamentos sob Pressão 2014/68/UE, artigo 4, alínea 3 e com as regras técnicas reconhecidas.

Witten, 19.02.2025

O abaixo assinado*

⚠ **Atenção! Respeitar as instruções dos fabricantes**

Dados técnicos
Capacidade de enchimento máxima: 1,25l => 0,75l ☺; Capacidade total: 1,5l; Pressão de serviço efectiva admissível: 3 bar; Temperatura de trabalho admissível: + 40°C; Válvula de segurança integrada / Válvula de purga do ar; Bocal pulverizador: Bico de jacto plano; Ângulo de pulverização do bocal pulverizador: máx. 65°
Reservamonos o direito de proceder a modificações técnicas!

(DK) Vigtige sikkerhedsforskrifter

Kontrollér sikkerhedsventilens funktion med jævne mellemrum før og efter sprøjteprocessen. Reparationer på GLORIA apparater til hus og have må kun udføres af GLORIA serviceværkstederne. Reservedele bør De bestille hos Deres GLORIA fagmand. **www.gloriagarten.de**

Af sikkerhedstekniske grunde må der ikke udsprøjtes eksplosive stoffer og ætsende væsker og desinfektionsmidler samt stoffer med en driftstemperatur over 40 gr. C.

Vi anbefaler for en sikkerheds skyld, at trycksprøjteapparatet efter 5 års brug underkastes en særligt omfattende kontrol - helst hos producentens serviceafdeling.

Bemærk!
Det anbefales at anvende trægulvsolie til gulve samt sprøjtelasurer til hegn. **Der må kun anvendes miljøvenlige produkter, som er fremstillet på basis af vand.**

BEMÆRK!
Vi gør udtrykkeligt opmærksom på, at vi ifølge produktansvarsloven ikke hæfter for skader forårsaget af vore apparater, hvis skaderne er fremkaldt af ikke-forskriftsmæssige reparationer eller hvis der ved udskiftning af en del ikke er anvendt originale GLORIA reservedele og reparationen ikke er udført af vor kundeservice eller af en autoriseret fagmand. Dette gælder også for tilbehørsdele.

Overensstemmelseserklæring
GLORIA Haus- und Gartengeräte GmbH
Därmannsbusch 7, D-58456 Witten

Hermed bekræfter vi, at de trykbelastede komponenter i højtrykssprøjterne: Typ SPRAY & PAINT Compact, Art.-Nr. 355... opfylder direktiv om udstyr under tryk 97/23/EF og anerkendte tekniske regler.

Witten, 19.02.2025

Undertegnede*

⚠ **OBS! Se information fra producenten af produktet**

Tekniske data
Max. påfyldning: 1,25 l => 0,75l ☺; Total påfyldning: 1,5 l; Till. driftstryk: 3 bar; Till. driftstemperatur: + 40 gr.C; Sikkerhedsventil / Udluftningsventil, Dyse: Flad stråledyse; Dysesprøjtevinkel: max. 65 gr.
Forbehold for tekniske ændringer!

(SE) Viktiga säkerhetsanvisningar

Kontrollera säkerhetsventilens funktion med jämna mellanrum före och efter sprutförloppet. Reparationer på GLORIA-apparater för hem och trädgård, får endast genomföras av GLORIA-kundtjänst. Reservdelar bör Du beställa hos GLORIA fackhandel. **www.gloriagarten.de**

Av säkerhetstekniska skäl får explosiva media och skarpa, frätande vätskor och desinfektionsmedel samt ämnen över 40°C driftstemperatur ej sprutas.

Vi rekommenderar att trycksprutorna, efter 5 års användning, för säkerhets skull får genomgå en särskilt noggrann prövning - helst av tillverkarens kundtjänst.

Tips!
Vi rekommenderar att man använder trägolvsolja för golv och lasyr för sprutning på plank. **Endast miljövänliga produkter som är vattenbaserade får användas.**

OBS!
Vi hänvisar uttryckligen till att vi inte kan ställas till svars för skador som framkallats genom vår apparat, sålänge dessa orsakats av ofackmannamässig reparation eller om inte GLORIA originalreservdelar har använts vid ett reservdelsbyte eller om reparation ej har företagits av kundtjänsten eller auktoriserad fackman. Detta gäller även för tillbehör.

EU-konformitetsförklaring
GLORIA Haus- und Gartengeräte GmbH
Därmannsbusch 7, D-58456 Witten

Härmed bekräftar vi att de tryckbärande komponenterna i högtryckssprutaggregatet: Typ SPRAY & PAINT Compact, Art.-Nr. 355... är överensstämmande med direktiven för tryckaggregat 2014/68/EU, artikel 4, punkt 3 och godkända tekniska regler.

Witten, 19.02.2025

Undertecknad*

⚠ **Varning! Följ tillverkarens av medlet ska uppmärksammas.**

Tekniska data
max. påfyllningsmängd: 1,25l => 0,75l ☺; total påfyllningsmängd: 1,5l; tillåt. Driftsövertryck: 3 bar; tillåt. Driftstemperatur: + 40°C; säkerhetsventil / avluftningsventil, dysa: Bredstråland; dyssprutvinkel: max. 65°
Tekniska förändringar förbehålles!

(NO) Viktige sikkerhetsanvisninger

Kontroller regelmessig at sikkerhetsventilen fungerer, før og etter spraying. Reparasjoner på GLORIA-apparat for hus og hage kan bare foretas av GLORIA servicesteder. Reservdelar må bestilles hos GLORIA-forhandlere. **www.gloriagarten.de**

Av sikkerhetstekniske grunner må ikke eksplosive middel eller sterke, etsende væsker og desinfeksjonsmiddel eller stoff som har driftstemperatur over 40°C sprøytes ut.

Vi anbefaler etter 5 års bruk av trykksprøyteapparatet å foreta en total overhaling for sikkerhets skyld - helst av vedlikeholdsavdelingen hos fabrikanten.

Merk!
Vi anbefaler å bruke olje for tregulv, samt spraylasur til gjerder. **Det må kun brukes miljøvennlige produkter, som er produsert basert på vann.**

NB!
Vi viser uttrykkelig til at vi ifølge produktgarantiloven ikke hefter for skader forårsaket ved vårt apparat, dersom disse har oppstått på grunn av ufaglig reparasjon eller utskiftning av en GLORIA-del til en uoriginal del, eller reparasjon ikke utført av kundeservice eller autorisert fagmann. Dette gjelder også for ekstrautstyr.

EU-samsvarserklæring
GLORIA Haus- und Gartengeräte GmbH
Därmannsbusch 7, D-58456 Witten

Herved bekrefter vi at de trykkbærende byggedelene på høyeffekt-sprøyteapparatet Drucksprühgeräte: Typ SPRAY & PAINT Compact Art.-Nr. 355... stemmer overens med retningslinjen for trykkapparater 2014/68/EU, artikkel 4, paragraf 3 og anerkjente regler for teknikk.

Witten, 19.02.2025

Undertegnede*

⚠ **Forsiktig! Følg henvisningene fra produsenten av midlet**

Tekniske data
maks. fyllmengde: 1,25l => 0,75l ☺; total fyllmengde: 1,5l; till. driftsovertrykk: 3 bar; till. driftstemperatur: +40° C; Sikkerhetsventil / Lufteventil, Dyse: Flatstråledyse; Dusjvinkel dyse maks. 65°
Det tas forbehold omr tekniske endringe!

(FI) Tärkeitä turvallisuuohjeita

Tarkasta turvaventtiilin toimivuus säännöllisesti ennen ruiskutusta ja sen jälkeen. Talouteen ja puutarhaan tarkoitettujen GLORIA-laitteiden korjaus ja varaosien tilaus on aina annettava GLORIA-huoltopalvelun tehtäväksi. **www.gloriagarten.de**

Turvallisuusteknisistä syistä räjähtävien aineiden ja voimakkaiden, syövyttävien nesteiden ja desinfioimisaineiden sekä sellaisten aineiden suihkutus, joiden käyttölämpötila on yli 40°C, ei ole sallittua.

Suosittelemme paineruiskutuslaitteen lähettämistä viiden vuoden käytön jälkeen perusteelliseen tarkastukseen - mieluiten valmistajan valtuuttamaan huoltoliikkeeseen.

Huomautus!
Suosittelemme lattiapinnan käsittelyyn puulattiaöljyä ja aitojen käsittelyyn kuultomaalia. **Käytä ainoastaan ympäristöystävällisiä ja vesipohjaisia tuotteita.**

Huomio!
Emme ole tuotevastuulain mukaan vastuussa sellaisista vahingoista, jotka ovat aiheutuneet laitteen asiaatuntemattomasta korjauksesta tai muiden kuin GLORIA-alkuperäisvaraosien käytöstä tai kun korjauksen on suorittanut muu kuin asiakaspalvelu tai valtuutettu ammattimies. Tämä pätee myöskin tarvikeosien kohdalla.

EU-vaatimustenmukaisuusvakuutus
GLORIA Haus- und Gartengeräte GmbH
Därmannsbusch 7, D-58456 Witten

Täten vakuutamme, että korkeatehoisten sumuttimien paineelliset rakenneosat: Typ SPRAY & PAINT Compact, Art.-Nr. 355... ovat paineastioista annetun direktiivin 2014/68/EU, artikla 4, kappale 3 ja tekniikan vakiintuneen käytännön.

Witten, 19.02.2025

Allekirjoittanut*

⚠ **Huomautus! Noudata aineen valmistajan ohjeita**

Tekniset tiedot
maksimi täyttömäärä: 1,25l => 0,75l ☺; Kokonaistäyttömäärä: 1,5l; sallittu käyttöpaine: 3 bar; sallittu käyttölämpötila: + 40°C; turvaventtiili sijaitsee / Ilmanpoistoventtiili, suutin: Laakasuihkusuuttimen; suuttimen suihkutuskulma: maks. 65°
Oikeus teknisiin muutoksiin pidätetään!

(GR) Σπουδαίες υποδείξεις ασφαλείας

Ελέγχετε τις λειτουργίες της βαλβίδας ασφαλείας σε τακτά διαστήματα, πριν και μετά τη διαδικασία ψεκασμού. Επισκευές συσκευών GLORIA για το σπίτι και τον κήπο επιτρέπεται να εκτελούνται μόνον από τις υπηρεσίες σέρβις GLORIA. Για την παραγγελία ανταλλακτικών είναι τα ειδικά καταστήματα GLORIA στη διάθεση σας. **www.gloriagarten.de.**

Για τεχνικούς λόγους ασφαλείας δεν επιτρέπεται το ψέκασμα εκρηκτικών μέσων, ισχυρών καυστικων υγρών και απολυμαντικών όπως και υλικών με θερμοκρασία λειτουργίας άνω των 40°C.

Μετά από 5ετή χρήση των συσκευών ψεκασμού με πίεση συνιστούμε προληπτικό εκτενή έλεγχο της συσκευής καλύτερα από την υπηρεσία συντήρησης του παραγωγού.

Υπόδειξη!
Συνιστάται η χρήση λαδιών ξύλινου πατώματος για πατώματα, καθώς και επιχρισμάτων ψεκασμού για φράχτες. Επιτρέπεται η χρήση μόνο φιλικών προς το περιβάλλον προϊόντων, τα οποία κατασκευάζονται με βάση το νερό.

Προσοχή!
Επιστούμε ρητώς την προσοχή σας, ότι σύμφωνα με το νόμο περί ευθύνης προϊόντων δε φέρουμε ευθύνη για ζημιές που έχουν προκληθεί με την συσκευή σας, αν η αιτία είναι ανάρμοστη επισκευή της ή δεν έχουν χρησιμοποιηθεί γνήσια ανταλλακτικά GLORIA ή η επισκευή δεν έχει εκτελεσθεί από το σέρβις πελατών ή από εξουσιοδοτημένο ειδικό. Αυτό ισχύει και για τα εξαρτήματα.

Δήλωση πιστότητας ΕΕ
GLORIA Haus- und Gartengeräte GmbH
Därmannsbusch 7, D-58456 Witten

Με το παρόν βεβαιώνουμε ότι η φέρουσα κατασκευή των ψεκαστήρων υψηλών επιδόσεων πληρεί την οδηγία 2014/68/ΕΕ, Άρθρο 4, παράγραφος 3 και τους αναγνωρισμένους κανόνες της τεχνολογίας καθώς και με Typ SPRAY & PAINT Compact, Art.-Nr. 355...

Witten, 19.02.2025

Ο υπογεγραμμένος*

⚠ **Προσοχή! Τηρείτε τις υποδείξεις των κατασκευαστών των υγρών**

Τεχνικά χαρακτηριστικά
μέγιστη ποσότητα πληρωσης: 1,25λίτρα => 0,75λίτρα ☺; συνολική ποσότητα πλήρωσης: 7λίτρα; επιτρεπτή πίεση λειτουργίας: 3 bar; επιτρεπτή θερμοκρασία λειτουργίας: +40°C; βαλβίδα ασφαλείας / βαλβίδα εξαερισμού, μπεκ: Ακροφύσιο εκτόξευσης επίπεδης δέσμης; γωνία ψεκασμού μπεκ: μέγ. 65°;
Επιφυλασσόμεθα για τεχνικές αλλαγές!

(TR) Önemli Güvenlik Bilgileri

Emniyet valfını, püskürtme işleminden önce ve sonra düzenli aralıklarla kontrol ediniz. Ev ve Bahçe ürünlerine ilişkin GLORIA markalı cihazlar üzerindeki tamiratlar sadece GLORIA Servisleri tarafından gerçekleştirilebilir. Yedek parçalarını teknik ürün mağazalarımızdan sipariş ediniz. **HYPERLINK„http://www.gloriagarten.de"**

Güvenlik nedenlerinden ötürü patlayıcı ve keskin, yozlaştırıcı, yanıcı sıvılar ve dezenfeksiyon maddesi ayrıca 40°'nin üzerinde bir işletme ısısına sahip maddeler püskürtülemez.

5 yıllık kullanımdan sonra basınçlı püskürtme cihazlarını, özel bir kontrole tabi tutmanızı öneririz.

Bilgi!
Zeminler için Ahşap zemin-yağı ayrıca çitler için püskürtme macunlarını kullanmanızı öneririz. **Sadece su bazlı çevreci ürünler kullanılmalıdır.**

Dikkat!
İşbu belgeyle ürün sorunluluğu yasasına göre, yönetmeliğe uygun olmayan tamiratlar yapılmış veya parça değiştirirken Orijinal-Parça kullanılmamış ve tamirat yetkili müşteri servisi tarafından yerine getirilmemişse, ürünle ilgili arızalar için bir mesuliyet üstlenmeyiz. Aynısı ekipmanlar içinde geçerlidir.

AB Uygunluk beyanı
GLORIA Haus- und Gartengeräte GmbH
Därmannsbusch 7, D-58456 Witten

İşbu belgeyle, basınçlı püskürtme cihazının basınç taşıyıcı yapı parçalarının: Typ SPRAY & PAINT Compact, Ürün.-No. 355... 2014/68/AB direktifinin 4 Maddesinin, 3 Paragrafına, uygun olduğunu bildiririz.

Witten, 19.02.2025

Aşağıda imzası bulunanlar*

⚠ **Dikkat! Madde üreticilerinin bilgilerini dikkate alınız**

Teknik bilgiler
mak. Doldurma miktarı: 1,25l => 0,75l ☺; Toplam-Doldurma miktarı: 1,5l; aşırı işletme basıncı: 3 bar; işletme ısısı: +40°C; Emniyet valfi/Havalandırma valfi: Meme, Düz püskürtme memesi; Memenin püskürtme açısı: mak. 65°
Tüm teknik bilgiler üzerinde yapılabilecek değişiklikler saklı tutulur!

(RU) Важные правила техники безопасности

Проверять работу предохранительного клапана регулярно перед и после распыления. Ремонтные работы садово-огородного инвентаря GLORIA должны выполняться только в сервисных мастерских GLORIA. Запчасти необходимо заказывать в своего продавца GLORIA. **www.gloriagarten.de**

В целях безопасности не разрешается распылять взрывчатые, едкие, горючие жидкости и дезинфицирующие вещества, а также вещества с температурой более 40°C.

Мы рекомендуем после 5 лет использования подвергать опрыскиватели очень тщательной проверке.

Указание!
Мы рекомендуем использовать масло для деревянных полов, а также глазурь для заборов. **Разрешается использовать только экологически безопасные продукты на водной основе.**

Внимание!
Мы обращаем Ваше внимание на то, что согласно закону об ответственности за продукцию мы не несем ответственности за повреждения, возникшие в результате использования нашего устройства, если они возникли в результате ненадлежащего ремонта или при замене деталей на неоригинальные запчасти или если ремонт был произведен не в сервисном центре или неавторизованным специалистом. Это же относится и к комплектующим изделиям.

Заявление о соответствии ЕС
Бытовые приборы и садово-огородный инвентарь GLORIA Haus- und Gartengeräte GmbH
Därmannsbusch 7, D-58456 Witten

Настоящим мы подтверждаем, что находящиеся под давлением элементы опрыскивателя: тип SPRAY & PAINT Compact, № арт. 355.. отвечают директиве 2014/68/ЕС, статья 4, абзац 3.

Виттен, 19.02.2025

Нижеподписавшийся*

⚠ **Внимание! Соблюдайте указания производителей средств**

Технические характеристики
макс. объем заполнения: 1,25л => 0,75л ☺; общий объем: 1,5л; доп. раб. избыт. давление: 3 бар; доп. рабочая темп.: +40°C; предохранительный клапан /клапан обезвоздушивания: сопло, плоскоструйное сопло; угол распыления: макс. 65°;
Право на технические изменения сохраняется!

(CZ) Důležité bezpečnostní pokyny

Přezkoušejte bezpečnostní ventil v pravidelných odstupech před a po procesu vstřikování. Opravy zařízení GLORIA pro dům a zahradu mohou provádět pouze servisní místa GLORIA. Je třeba, abyste si náhradní díly objednávali u svého prodejce GLORIA. **www.gloriagarten.de**

Z bezpečnostních důvodů nesmí být rozprašovány explozivní a pronikavé, žíravé a hořlavé kapaliny a desinfekční prostředky, jakožto i kapaliny s provozní teplotou přes 40°C.

Po 5-letém používání doporučujeme rozstřikovací agregáty podrobit obzvláště podrobné zkoušce.

Upozornění!
Doporučujeme používat v případě podlah oleje pro dřevěné podlahy a v případě plotů rozprašovací lazury. **Mohou být používány pouze ekologicky nezávadné výrobky, které jsou vyrobeny na bázi vody.**

Pozor!
Upozorňujeme na to, že podle zákona o záruce na výrobek neručíme za škody způsobené našim zařízením, pokud byly způsobeny nevhodnou opravou nebo pokud při výměně dílů nebyly použity originální díly a oprava nebyla provedena zákaznickým servisem nebo autorizovaným odbornikem. Toto platí i pro příslušenství.

EU prohlášení oshodě
GLORIA Haus- und Gartengeräte GmbH
Därmannsbusch 7, D-58456 Witten

Tímto potvrzujeme, že stavební díly tlakového rozprašovacího agregátu, které jsou pod tlakem: Typ SPRAY & PAINT Compact, č.výr. 355..., jsou v souladu se směrnicí 2014/68/EU, článek 4, odstavec 3.

Witten, 13.02.2025

Níže podepsaný*

⚠ **Pozor! Dbejte pokynů výrobce prostředku**

Technické údaje
max. plnící množství: 1,25l => 0,75l ☺; celkové plnící množství: 1,5l; přípustný provozní přetlak: 3 bary; přípustná provozní teplota.: +40°C; bezpečnostní ventil/odvětrávací ventil: tryska, plochého nástřiku; rozprašovací úhel trysky: max. 65°
Technické změny jsou vyhrazeny!

(HR) Važne sigurnosne upute

Prije svakog pokretanja prskalice provjeravajte stanje i ispravnost dijelova koji prenose tlak/tekućinu i sigurnosni ventil. GLORIA uređaje za kuću i vrt smiju popravljati isključivo servisne službe tvrtke GLORIA. Rezervne bi dijelove trebalo naručivati u specijaliziranim GLORIA trgovinama. **www.gloriagarten.de**

Iz sigurnosno-tehničkih razloga se ne smiju prskati eksplozivni mediji, agresivne, nagrizne tekućine i dezinfekcijska sredstva kao ni tvari preko 40°C pogonske temperature.

Preporučujemo da se visokotlačne prskalice nakon petogodišnje primjene podvrgnu posebnom detaljnom ispitivanju.

NAPOMENE!
Preporučamo korištenje ulja za drvene podove za podove i lakova u spreju za ograde. **Smiju se koristiti samo ekološki prihvatljivi proizvodi na bazi vode.**

Pozor!
Izričito upućujemo na to, da po Zakonu o jamčenju proizvoda ne garantiramo za štete nastale kroz naš uređaj, ako su one nastale uslijed nestručnog popravljanja ili ako se kod zamjene dijelova nisu koristili originalni dijelovi, a popravak nije proveden od servisne službe ili ovlaštenog stručnjaka. Ovo vrijedi i za dodatne dijelove.

EU izjava o sukladnosti
GLORIA Haus- und Gartengeräte GmbH
Därmannsbusch 7, D-58456 Witten

Ovim potvrđujemo, da građevni elementi tlačne prskalice koji stoje pritiskom: tip SPRAY & PAINT compact, broj artikla 355.. odgovaraju smjernici 2014/68/EU, član 4, stav 3.

Witten, 19.02.2025

Potpisnici*

⚠ Pozor! Stoga se pridržavajte sigurnosnih napomena/zaštitnih mjera proizvođača sredstva za prskanje

Tehnički podaci
maks. količina punjenja: 1,25l => 0,75l ☺; Cjelokupna količina punjenja: 1,5l; dozvoljeni pogonski nadtlak: 3 bar; dovoljna pogonska temperatura: +40°C; Sigurnosni ventil / odušni ventil, Sapnica: ravni mlaz; kut prskanja: maks. 65°
Tehničke izmjene ostaju pridržane!

GLORIA Haus- und Gartengeräte GmbH; Därmannsbusch 7; 58456 Witten

*** Dr. Andreas Mesch (Technical Director)**